Blauberg Vento Expert Duo A30-1 Pro Einzelraumlüftung

Effiziente 30 m³/h Lüftung mit bis zu 85% Wärmerückgewinnung



Artikel-Nr.	LB10191
Hersteller-Nr.	8029370; 8022685; 8029349
EAN	4058448027659
Hersteller	Blauberg

730,71 €

Preise inkl. MwSt. zzgl. Versandkosten · Preis zum Zeitpunkt der Erstellung (26.11.2026), Änderungen vorbehalten

Beschreibung

Blauberg Vento Expert Duo A30-1 Pro - Effiziente Einzelraumlüftung mit Wärmerückgewinnung

Erleben Sie ein optimiertes Raumklima mit dem Blauberg Vento Expert Duo, das Be- und Entlüftung in Wohnungen und Gebäuden vereint und gleichzeitig Wärmeverluste minimiert.

Das Blauberg Lüftungsgerät Vento Expert Duo, Modell A30-1 Pro, ist die ideale Lösung für eine energieeffiziente Be- und Entlüftung in verschiedensten Gebäudetypen, von Wohnhäusern bis hin zu öffentlichen und gewerblichen Einrichtungen. Durch die integrierte Wärmerückgewinnung werden Lüftungswärmeverluste signifikant reduziert. Dies, kombiniert mit einem Feuchtigkeitsausgleich und einem individuell regelbaren Luftwechsel, schafft ein maßgeschneidertes und gesundes Mikroklima. Das Gerät ermöglicht zudem die Bildung von koordinierten Lüftungssystemen mit zentraler Steuerung, was eine noch effizientere und bedarfsgerechtere Lüftung ermöglicht.

Ihre Vorteile im Überblick:

- **Energieeffizienz durch Wärmerückgewinnung**: Reduziert spürbar die Lüftungswärmeverluste und spart Energiekosten.
- **Individuelles Wohlfühlklima**: Sorgt durch Feuchtigkeitsausgleich und regelbaren Luftwechsel für angenehme und gesunde Raumluft.
- **Flexibles System**: Kann als Einzelgerät betrieben oder zu einem koordinierten System mit zentraler Steuerung vernetzt werden.
- **Einfache Wartung**: Schneller und unkomplizierter Zugriff auf die Innenelemente zur Wartung.
- **Hohe Effizienz**: Innovative hexagonale Struktur der Wärmetauscherzellen für maximale Wärmerückgewinnung.
- **Intelligente Steuerung**: Integrierter Feuchtigkeitssensor passt die Lüftungsintensität automatisch an.

Wärmerückgewinnung im Winterbetrieb

Der VENTO Expert DUO ist mit einem fortschrittlichen, zweigeteilten Regenerator ausgestattet, der sowohl Wärme als auch Feuchtigkeit aus der Abluft speichert. Im Winterbetrieb wird frische, kalte Außenluft durch den ersten Regenerator geleitet, wo sie sich erwärmt und die gespeicherte Feuchtigkeit aufnimmt. Gleichzeitig strömt die warme, verbrauchte Raumluft durch den zweiten Regenerator, der sich dadurch erwärmt und Feuchtigkeit abgibt. Nach einem Zyklus von 70 Sekunden wechseln die integrierten Ventilatoren automatisch die Flussrichtung der Luft, um diesen Prozess kontinuierlich aufrechtzuerhalten und eine optimale Energieausnutzung zu gewährleisten.

Intelligente Steuerung für maximalen Komfort

Die Steuerung des VENTO Expert DUO erfolgt bequem entweder direkt am Gerät über das Sensorbedienfeld oder mithilfe der mitgelieferten Fernbedienung. Das Gerät kann flexibel als

eigenständige Einheit für einzelne Räume eingesetzt oder nahtlos in ein Netzwerk mit anderen Lüftungsanlagen integriert und zentral gesteuert werden. Ein besonderes Highlight ist der integrierte Feuchtigkeitssensor: Er überwacht kontinuierlich die relative Luftfeuchtigkeit im Raum und aktiviert bei Überschreitung eines voreingestellten Wertes automatisch den Hochgeschwindigkeitsmodus der Lüftung, um für ein optimales Raumklima zu sorgen.

Einfache und flexible Montage

Das Blauberg VENTO Expert DUO ist für die fachgerechte Wandmontage in einem vorbereiteten Kernloch konzipiert. Für eine optimale Lüftungsleistung und ein gesundes Raumklima wird empfohlen, VENTO Expert DUO Geräte in Räumen mit erhöhter Luftfeuchtigkeit zu installieren, während VENTO Expert Geräte in Wohnräumen für die kontinuierliche Frischluftzufuhr sorgen.

Technische Spezifikationen

Parameter	VENTO Expert DUO A30-1 Pro (1 Speed)	VENTO Expert DUO A30-1 Pro (2 Speed)	VENTO Expert Duo A30-1 Pro (3 Speed)	Einheit
Spannung	100-240	100-240	100-240	V
Frequenz	50/60	50/60	50/60	Hz
Stromstärke	0.027	0.043	0.067	A
Leistung	2.00	3.70	6.40	W
Drehzahl	1600	2200	2500	min^{-1}
Maximaler Luftdurchsatz	10	20	30	m^3/h
Luftdurchsatz im Wärmerückgewinnungsmodus	16	16	16	l/s
Luftdurchsatz im Wärmerückgewinnungsmodus	60	60	60	m^3/h
Maximaler Luftdurchsatz	3	6	8	l/s
SFP	0.72	0.67	0.77	W/l/s
Schalldruckpegel in 1 m Entfernung (ISO 3741:2004)	33	40	43	dBA
Transportierte Lufttemperatur	-15...+40	-15...+40	-15...+40	°C
Schalldruckpegel in 3 m Entfernung (ISO 3741:2004)	24	31	34	dBA
Filter	G3	G3	G3	-
Schutzart	IP24	IP24	IP24	-
Fernbedienung	-	-	-	-

Parameter	VENTO Expert DUO A30-1 Pro (1 Speed)	VENTO Expert DUO A30-1 Pro (2 Speed)	VENTO Expert Duo A30-1 Pro (3 Speed)	Einheit
Funktionen	Filterwechselanzeige, Timer, Feuchtigkeitssensor, Anschluss externer Sensor	Filterwechselanzeige, Timer, Feuchtigkeitssensor, Anschluss externer Sensor	Filterwechselanzeige, Timer, Feuchtigkeitssensor, Anschluss externer Sensor	-
Luftkanal	160	160	160	-
Regenerationswirkungsgrad (DIBt LÜ-A 20)	≤ 85	≤ 85	≤ 85	%
Außenschalldämmung (DIN EN 20140)	42	42	42	dBA
SEC-Klasse	A	A	A	-
Montage	Wandmontage	Wandmontage	Wandmontage	-

Einsatzbereiche & Anwendungsszenarien

Das Blauberg Vento Expert Duo A30-1 Pro eignet sich hervorragend für die Be- und Entlüftung in Wohnungen, Häusern und Mehrfamilienhäusern. Es ist ebenso für öffentliche und gewerbliche Gebäude eine effiziente Lösung. Die Reduzierung von Lüftungswärmeverlusten macht es zu einer wirtschaftlichen Wahl für jedes Gebäude, das auf eine bedarfsgerechte Lüftung angewiesen ist.

Die Schaffung eines individuell angepassten Mikroklimas durch Feuchtigkeitsausgleich und regelbaren Luftwechsel trägt maßgeblich zum Wohlbefinden der Nutzer bei. Zudem ermöglicht die Option eines koordinierten Lüftungssystems mit zentraler Steuerung eine bedarfsgerechte Steuerung mehrerer Geräte, was besonders in größeren Gebäudekomplexen von Vorteil ist.

Dank der hohen Effizienz und der Möglichkeit zur Integration in zentrale Steuerungssysteme ist das Gerät eine optimale Wahl für moderne Bauprojekte, bei denen Energieeffizienz und ein gesundes Raumklima im Vordergrund stehen.

Hersteller & Qualität

Blauberg Ventilatoren ist ein renommierter Hersteller, der sich auf die Entwicklung und Produktion hochwertiger Lüftungstechnik spezialisiert hat. Der Fokus liegt dabei stets auf Energieeffizienz, Langlebigkeit und einem hohen Nutzerkomfort. Das Lüftungsgerät VENTO Expert DUO A30-1 Pro erfüllt die strengsten Qualitätsstandards und bietet eine zuverlässige und nachhaltige Lösung für die Verbesserung der Raumluftqualität in verschiedensten Anwendungsbereichen.

Investieren Sie in ein gesundes Raumklima und senken Sie Ihre Energiekosten mit dem Blauberg Vento Expert Duo A30-1 Pro! Dieses innovative Lüftungsgerät bietet Ihnen nicht nur frische Luft, sondern auch ein spürbar verbessertes Wohn- und Arbeitsgefühl. Kontaktieren Sie uns für eine individuelle Beratung und erfahren Sie mehr über die vielfältigen Anwendungsmöglichkeiten.

Lieferung

Setvarianten

Vorbereitungsset

Rohbau

Splitten Sie Ihren **Blauberg Vento Expert Duo A30-1** in Vorbereitungsset und Fertigstellungsset, wenn Sie während der **Rohbauphase** Ihres Neubaus die Technik noch nicht auf die Baustelle mitgeliefert haben möchten.

- ✓
  Edelstahl-Außenhaube
- ✓
  Wandeinbauhülse

Fertigstellungsset

Ausbau

Das Fertigstellungsset wird benötigt, wenn das vorher bestellte **Vorbereitungsset bereits montiert** wurde und die **Wandeinbauhülse inklusive Edelstahl-Außenhaube** schon vorhanden ist.

Enthalten sind alle restlichen Bestandteile des Lüftungsgerätes:

- ✓
  Einschub Wärmetauscher
- ✓
  Ventilator
- ✓
  Luftstromtrennung
- ✓
  Innenblende mit Steuerung

Komplettset

Einbau

Das Komplettset besteht aus **allen nötigen Bestandteilen**, um den Einbau des Produkts abzuschließen.

- ✓
  Edelstahl-Außenhaube
- ✓
  Wandeinbauhülse
- ✓
  Ventilator
- ✓
  Einschub Wärmespeicher
- ✓

Luftstromtrennung

- ✓
  Innenblende mit Steuerung

Wichtig: Um die Installation durchzuführen bzw. das Lüftungsgerät benutzen zu können, müssen **Steuereinheit** und **Installationskabel** separat erworben werden.

Technische Daten

Montage	**Außenwand (Waagerecht)**	
WRG(1)-Grad [max.]	85	**%**
Mindestwandstärke	280	**mm**
Luftvolumenstrom (Zuluft)	10 - 30	**m³/h**
Luftvolumenstrom (Abluft) [max.]	60	**m³/h**
Schallwerte (Eigenschall)	24 - 34	**dB(A)**
Normalschallpegel-differenz (Durchgangsschall)	42	**dB**
Eingangsspannung	230	**V**
Außentemperatur [min. - max.]	-15 - +50	**°C**
Größe der Außenblende (B x H x T)	310 x 260 x 68	**mm**
Größe der Innenblende (B x H x T)	235 x 285 x 71	**mm**
Schutzart	24	
Energieklasse	A	
Durchmesser Kernbohrung	180	**mm**
Rohrdurchmesser	160	**mm**

(1) WRG - Wärmerückgewinnung

Montageanleitung

Bestimmen Sie zunächst die richtige Einbauposition für das Lüftungsgerät in der Außenwand:

Mindestabstände		
zur Decke	>450	mm
zum Boden	>1000	mm
zu anderen Objekten, z.B. Türen und Fenster	>250	mm
zwischen zwei Geräten	>1500	mm

Montage dezentraler Lüfter

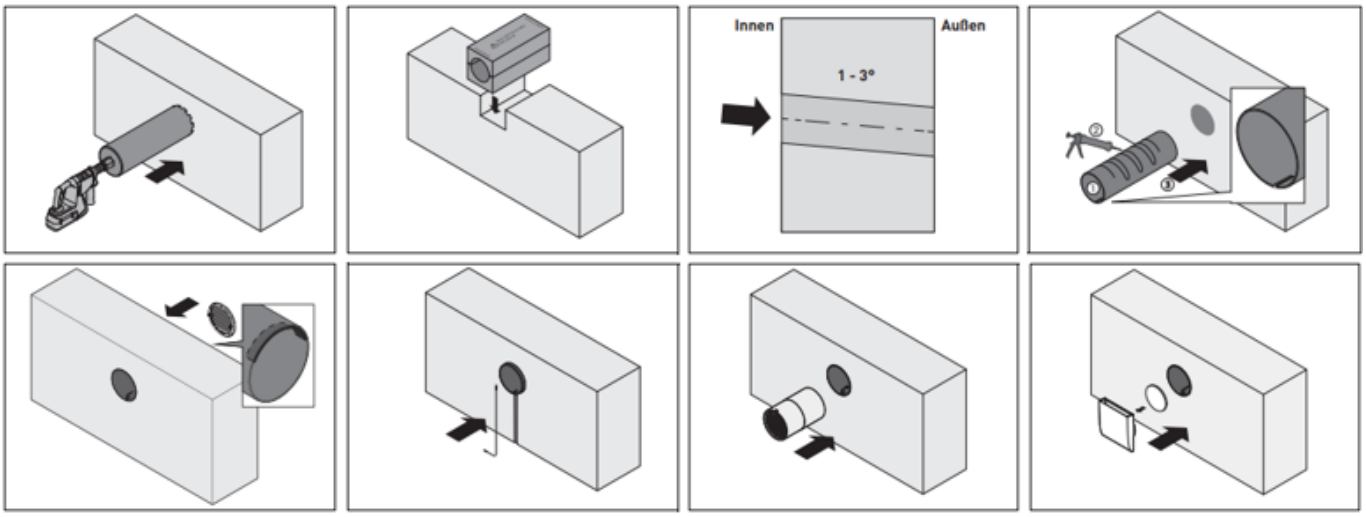

1

Erstellung der Wandöffnung

durch eine Kernbohrung mit einem Durchmesser von 180mm und einem leichten Gefälle von ca. 2%

2

Ausrichtung & Kürzung des Montagerohrs

Achten Sie dabei auf einen bündigen Abschluss innen (außen ca. 1cm Überstand)

3

Montagerohr fixieren und ausschäumen

Wir empfehlen Brunnen- oder 2K Montageschaum

4

Montieren der Außenhaube an der Fassade von außen

5

Verlegen der Stromleitung

Verlegen Sie eine 230 Volt Stromleitung an den Lüfter

6

Einsetzten der Lüfter- und Wärmetauscher-Einheit

in das Montagerohr

7

Montage der Innenblende

!

Bei dieser Aufzählung und den Werten handelt es sich um eine kurze Übersicht der Montageschritte. Sie erhalten mit der Bestellung der Lüftungsgeräte umfassende Montage- und Bildanleitungen für einen reibungslosen Einbau. Wir unterstützen alle Kunden sowie deren Handwerker auch beim Einbau kurzfristig am Telefon. Mehr Informationen zum **Einbau dezentraler Lüftungsgeräte** finden Sie in unserem Ratgeber. Die Verkabelung sollte nur durch geschultes Fachpersonal durchgeführt werden.

Downloads

Anschluss an ein "Smart Home" System

VENTO Expert Duo A30-1 W V.2 - Datenblatt

VENTO Expert DUO A30-1 W V.2 - Betriebsanleitung

Wartungsanleitung für Filter

VENTO Expert W V.2 - Schritt für Schritt zur Digitalisierung

VENTO Expert (Duo) W V.2 - Schnellanleitung - Inbetriebnahme