Blauberg Einzelraumlüftung Vento Expert A50-1 Pro mit 93%

Leise 50 m³/h Lüftung für ein effizientes Raumklima mit Sensor



Artikel-Nr.	LB10190
Hersteller-Nr.	8022999
EAN	4058448022999
Hersteller	Blauberg

549,40 €

Preise inkl. MwSt. zzgl. Versandkosten · Preis zum Zeitpunkt der Erstellung (26.11.2026), Änderungen vorbehalten

Beschreibung

VENTO Expert A50-1 Pro - Energieeffiziente Einzelraumlüftung mit Wärmerückgewinnung

Verbessern Sie Ihr Raumklima mit dem Blauberg VENTO Expert A50-1 Pro – die innovative Lösung für energieeffiziente Lüftung und Wärmerückgewinnung in Einzelräumen!

Das VENTO Expert A50-1 Pro ist ein dezentrales Lüftungsgerät mit Wärmerückgewinnung, das speziell für die energieeffiziente Be- und Entlüftung von Einzelräumen entwickelt wurde. Es minimiert Wärmeverluste durch seine hocheffiziente Wärmerückgewinnung und sorgt für ein angenehmes, individuell reguliertes Raumklima. Das System eignet sich ideal für den Einsatz in Wohnungen, Häusern, Büros und gewerblichen Räumen und wird direkt in die Außenwand installiert. Es ist jedoch nicht für feuchte oder nasse Räume geeignet.

Ihre Vorteile im Überblick:

- **Energieeffizienz**: Reduziert Wärmeverluste dank hocheffizienter Wärmerückgewinnung mit einem Wirkungsgrad von bis zu 93%.
- **Individuelles Raumklima**: Schafft ein individuell reguliertes Mikroklima durch Feuchtigkeitsausgleich und kontrollierten Luftaustausch.
- **Einfache Installation**: Konzipiert für die einfache Installation in einem Kernloch durch die Außenwand.
- **Leiser Betrieb**: Geringe Geräuschentwicklung sorgt für ein angenehmes Raumgefühl.

Hocheffiziente Wärmerückgewinnung

Der VENTO Expert A50-1 Pro ist mit einem keramischen Wärmespeicher ausgestattet, der die Wärme der Abluft aufnimmt und an die Zuluft überträgt. Dadurch wird ein Großteil der Wärmeenergie zurückgewonnen, was zu einer erheblichen Reduzierung der Heizkosten führt.

Durch die Wärmerückgewinnung reduzieren Sie nicht nur Ihre Heizkosten, sondern schonen auch die Umwelt und verbessern gleichzeitig die Luftqualität in Ihren Räumen.

Intelligente Steuerung und Anpassung

Das Gerät ermöglicht die individuelle Anpassung des Mikroklimas im Raum. Integrierte Sensoren können Feuchtigkeit erkennen und die Lüftung bedarfsgerecht steuern. Die Steuerung kann entweder direkt am Gerät oder über eine optionale Fernbedienung erfolgen.

Durch die intelligente Steuerung wird ein optimales Raumklima gewährleistet und gleichzeitig Energie gespart. Sie können die Lüftung ganz nach Ihren Bedürfnissen anpassen und profitieren von einem gesunden und behaglichen Raumklima.

Einfache Installation in der Außenwand

Der VENTO Expert A50-1 Pro ist für die einfache Installation in einer Kernbohrung in der Außenwand konzipiert. Die Wartung des Gerätes ist denkbar einfach, da die Filter leicht zugänglich und austauschbar sind.

Die unkomplizierte Installation und Wartung sparen Ihnen Zeit und Kosten. Sie können das Gerät problemlos selbst installieren oder von einem Fachmann installieren lassen.

Technische Spezifikationen

Parameter	Wert	Besonderheit
Spannung	100 .. 230 V	
Frequenz	50 / 60 Hz	
Leistungsaufnahme	3,61 / 4,15 / 5,20 W	Je nach Lüftungsstufe
Drehzahl	800 / 1300 / 1900 U/min	Je nach Lüftungsstufe
Luftdurchsatz Lüftung	15 / 30 / 50 m³/h	Je nach Lüftungsstufe
Luftdurchsatz Lüftung	4 / 8 / 14 l/s	Je nach Lüftungsstufe
Luftdurchsatz Wärmerückgewinnung	8 / 15 / 25 m³/h	Je nach Lüftungsstufe
Luftdurchsatz Wärmerückgewinnung	2 / 4 / 7 l/s	Je nach Lüftungsstufe
SFP-Wert	0.75 bis 1.73 W/l/s	Je nach Lüftungsstufe
Schalldruckpegel (1m)	11 bis 30 dB(A)	Je nach Lüftungsstufe
Schalldruckpegel (3m)	11 bis 21 dB(A)	Je nach Lüftungsstufe
Betriebstemperatur (Medium)	-30 bis 50 °C	
Schutzart	IP24	
Filterklasse	G3	Optional: Pollenfilter verfügbar
Wärmerückgewinnungseffizienz	≤ 93 %	Nach DIBt LÜ-A 20
Schallschutz (Außenwand)	42 dB(A)	Nach DIN EN 20140
Energieeffizienzklasse	A	
Luftkanal-Durchmesser	160 mm	
Stromaufnahme	25 / 30 / 39 mA	Je nach Lüftungsstufe

Hersteller & Qualität

Der VENTO Expert A50-1 Pro wird von Blauberg Ventilatoren GmbH hergestellt, einem führenden Unternehmen im Bereich Lüftungstechnik. Das Gerät erfüllt höchste Qualitätsstandards und steht für innovative Technik, hohe Energieeffizienz und Langlebigkeit.

Sorgen Sie für ein gesundes und energieeffizientes Raumklima mit dem Blauberg VENTO Expert A50-1 Pro! Kontaktieren Sie uns noch heute für eine persönliche Beratung und erfahren Sie, wie Sie Ihre Wohn- und Lebensqualität verbessern können.

Lieferung

Setvarianten
Vorbereitungsset
Rohbau
Das **Vorbereitungsset** besteht aus der **Außenhaube** (weiß oder Edelstahl) und der **Wandeinbauhülse** (50 cm oder 70 cm).

Splitten Sie Ihren **Blauberg A50-1** in **Vorbereitungsset** und **Fertigstellungsset**, wenn Sie während der **Rohbauphase** Ihres Neubaus noch keine Technik auf die Baustelle liefern möchten.
Fertigstellungsset
Ausbau
Das **Fertigstellungsset** wird benötigt, wenn das im Shop erhältliche **Vorbereitungsset** bereits montiert wurde.

Enthalten sind alle restlichen Bestandteile des Lüftungsgerätes:

- ✓
  Innenblende mit Steuerung
- ✓
  Lüfter-Einheit
- ✓
  Wärmetauscher-Einheit

Komplettset
Einbau
Das **Komplettset** besteht aus allen nötigen Bestandteilen, um den Einbau des Produkts abzuschließen.

- ✓
  Innenblende mit Steuerung
- ✓
  Lüfter-Einheit
- ✓
  Wärmetauscher-Einheit
- ✓
  Außenhaube (weiß oder Edelstahl)
- ✓
  Wandeinbauhülse (50 cm oder 70 cm)

Technische Daten

Montage	Waagerecht / Außenwand	
WRG(1)-Grad [max.]	93	**%**
Mindestwandstärke	240	**mm**
Luftvolumenstrom (Zuluft)	Stufe 1: 8 Stufe 2: 15 Stufe 3: 25	**m³/h**
Luftvolumenstrom (Abluft) [max.]	50	**m³/h**
Schallwerte (Eigenschall)	Stufe 1: 20 Stufe 2: 27 Stufe 3: 30	**dB(A)**
Normalschallpegel-differenz (Durchgangsschall)	42	**dB**
Eingangsspannung	230	**V**
DIBt Zulassung	Z-51.3-399	
Größe der Außenblende (B x H x T)	220 x 231 x 54	**mm**
Größe der Innenblende (B x H x T)	234 x 284 x 68	**mm**
Schutzklasse	IP 24	
Energieklasse	A	
Durchmesser Kernbohrung	180	**mm**
Rohrdurchmesser	160	**mm**

(1) WRG - Wärmerückgewinnung

Montageanleitung

Bestimmen Sie zunächst die richtige Einbauposition für das Lüftungsgerät in der Außenwand:

Mindestabstände		
zur Decke	>450	mm
zum Boden	>1000	mm
zu anderen Objekten, z.B. Türen und Fenster	>250	mm
zwischen zwei Geräten	>1500	mm

Montage dezentraler Lüfter

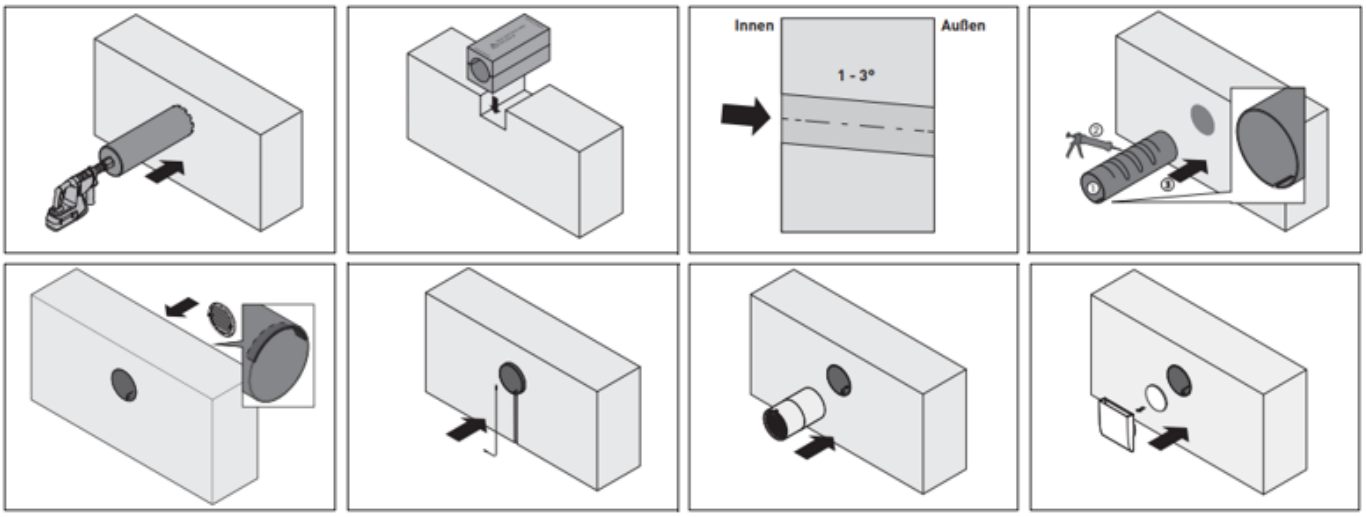

1

Erstellung der Wandöffnung

durch eine Kernbohrung mit einem Durchmesser von 180mm und einem leichten Gefälle von ca. 2%

2

Ausrichtung & Kürzung des Montagerohrs

Achten Sie dabei auf einen bündigen Abschluss innen (außen ca. 1cm Überstand)

3

Montagerohr fixieren und ausschäumen

Wir empfehlen Brunnen- oder 2K Montageschaum

4

Montieren der Außenhaube an der Fassade von außen

5

Verlegen der Stromleitung

Verlegen Sie eine 230 Volt Stromleitung an den Lüfter

6

Einsetzten der Lüfter- und Wärmetauscher-Einheit

in das Montagerohr

7

Montage der Innenblende

!

Bei dieser Aufzählung und den Werten handelt es sich um eine kurze Übersicht der Montageschritte. Sie erhalten mit der Bestellung der Lüftungsgeräte umfassende Montage- und Bildanleitungen für einen reibungslosen Einbau. Wir unterstützen alle Kunden sowie deren Handwerker auch beim Einbau kurzfristig am Telefon. Mehr Informationen zum **Einbau dezentraler Lüftungsgeräte** finden Sie in unserem Ratgeber. Die Verkabelung sollte nur durch geschultes Fachpersonal durchgeführt werden.

Downloads

Anschluss an ein "Smart Home" System

Vento Expert A50-1 S10 W V.2 - Datenblatt

Vento Expert A50-1 S10 W V.2 - Bedienungsanleitung

Wartungsanleitung für Filter

Häufige Fragen

Was benötige alles um das Gerät in Betrieb nehmen zu können?

Zusätzlich zum Gerät der Pro Reihe benötigen Sie, ein Steuerkabel und ein Stromkabel.

Wie muss ich die Geräte untereinander verkabeln?

Zusätzlich zu einem 230V Stromkabel, wird bei der Pro Variante ein Steuerkabel um die Geräte untereinander in Reihe zu verkabeln benötigt. Bei der WLAN Variante wird lediglich ein Stromkabel mit 230V zu den Geräten benötigt.

Kann ich die Wandeinbauhülse verlängern?

Das ist möglich. Das Rohr sollte aber die maximale Länge von 3m nicht überschreiten.

Kann ich den Blauberg Vento Expert A50-1 Pro/W V.2 auch in eine Decke einbauen?

Hier muss beachtet werden, das dass Gerät immer waagerecht mit einem Gefälle von 2° nach außen eingebaut werden muss.

Wie verbinde ich das WLAN Gerät mit meinem Smart-Home?

In diesem Video wird Ihnen der Vorgang vom Hersteller beschrieben.

Weitere nützliche Fragen & Antworten zu einzelnen Produkten und zum Unternehmen Luftbude erhalten Sie in unserem **FAQ - die häufigsten Fragen & Antworten**