Luftbude

Stand:
26.11.2026

Online ansehen: https://www.luftbude.de/dezentrale-lueftungsanlage/blauberg/vento-expert-a50-1-s10-pro-komplettset-blauberg-ventilatoren-lb10420/

Blauberg Dezentrale Wohnraumlüftung Vento Expert WRG 93%

Effiziente Belüftung bis 50 m3/h mit Feuchtigkeitssensor und leise



Artikel-Nr.	LB10420
Hersteller-Nr.	8061424
EAN	4058448061424
Hersteller	Blauberg

543,05 €

Preise inkl. MwSt. zzgl. Versandkosten · Preis zum Zeitpunkt der Erstellung (26.11.2026), Änderungen vorbehalten

Beschreibung

Blauberg Vento Expert A50-1 S10 Pro - Dezentrale Wohnraumlüftung mit Wärmerückgewinnung

Frische Luft und Energieeffizienz mit dem Blauberg Vento Expert A50-1 S10 Pro – Ihr Experte für komfortables Wohnklima!

Der Blauberg Vento Expert A50-1 S10 Pro ist ein dezentrales Lüftungsgerät, das für eine effiziente Be- und Entlüftung einzelner Räume sorgt. Durch die integrierte Wärmerückgewinnung minimiert er Wärmeverluste und schafft ein behagliches, individuell regulierbares Raumklima. Ideal für Wohnungen, Häuser und Gewerberäume.

Ihre Vorteile im Überblick:

- **Energieeffizienz**: Reduziert Wärmeverluste dank Wärmerückgewinnungstechnologie.
- **Individuelles Raumklima**: Sorgt für Feuchtigkeitsbalance und regulierten Luftaustausch.
- **Einfache Bedienung**: Steuerung über Sensorbedienfeld am Gerät oder Fernbedienung.
- **Flexibilität**: Kann als Einzelgerät oder im Verbund mit anderen Geräten betrieben werden.
- **Leiser Betrieb**: Angenehme Geräuschkulisse für ungestörtes Wohnen.
- **Integrierte Automatik**: Verhindert durch die automatische Luftklappe das Eindringen von Zugluft.

Wärme- und Feuchtigkeitsrückgewinnung

Der Vento Expert A50-1 S10 Pro speichert die Wärme der Abluft in einem Keramik-Wärmespeicher (Regenerator). Dieser gibt die gespeicherte Wärme dann an die Zuluft ab. Im Winterbetrieb entzieht das Gerät der Abluft außerdem Feuchtigkeit, die es speichert und an die Zuluft abgibt. Die Wärme- und Feuchtigkeitsrückgewinnung sorgt für einen minimierten Energieverbrauch und ein angenehmes Raumklima.

So können Sie Heizkosten sparen und gleichzeitig von frischer, vorgewärmter Luft profitieren.

Steuerung mit Sensorbedienfeld oder Fernbedienung

Die Steuerung des Geräts erfolgt intuitiv über das Sensorbedienfeld am Gerät oder bequem per Fernbedienung. Der Vento Expert A50-1 S10 Pro ist mit einem Feuchtigkeitssensor ausgestattet, der die Luftfeuchtigkeit im Raum überwacht. Bei Bedarf wird die Lüfterleistung automatisch erhöht.

Die einfache Bedienung ermöglicht eine optimale Anpassung an Ihre individuellen Bedürfnisse.

Vernetzbarkeit

Der Vento Expert A50-1 S10 Pro kann entweder als Einzelgerät betrieben oder mit anderen Geräten im Haus vernetzt werden. In diesem Fall erfolgt die Steuerung zentral über ein Master-Gerät.

Profitieren Sie von einer koordinierten und effizienten Lüftungslösung für Ihr gesamtes Zuhause.

Technische Spezifikationen

Parameter	Vento Expert A50-1 S10 Pro (1 speed)	Vento Expert A50-1 S10 Pro (2 speed)	Vento Expert A50-1 S10 Pro (3 speed)	Einheit
Spannung	100-240	100-240	100-240	V
Frequenz	50/60	50/60	50/60	Hz
Stromaufnahme	0.025	0.030	0.039	A
Leistungsaufnahme	3.61	4.15	5.20	W
Drehzahl	800	1300	1900	min^{-1}
Luftdurchsatz im Lüftungsmodus	15	30	50	m^3/h
Luftdurchsatz im Lüftungsmodus	4	8	14	l/s
Luftdurchsatz im Wärmerückgewinnungsmodus	8	15	25	m^3/h
Luftdurchsatz im Wärmerückgewinnungsmodus	2	4	7	l/s
SFP (Specific Fan Power)	1.73	1.00	0.75	W/l/s
Schalldruckpegel in 1 m Entfernung gemäß ISO 3741:2004	20	27	30	dBA
Schalldruckpegel in 3 m Entfernung gemäß ISO 3741:2004	11	18	21	dBA
Transportierte Lufttemperatur	-20…+40	-20…+40	-20…+40	°C
Schutzart	IP24	IP24	IP24	-
Filter	G3 (Optional: F7 PM2,5 > 99 %*)	G3 (Optional: F7 PM2,5 > 99 %*)	G3 (Optional: F7 PM2,5 > 99 %*)	-
EC-Motor	ja	ja	ja	-
Funktionen	Filterwechselanzeige, Timer, Feuchtigkeitssensor, Anschluss externer Sensor	Filterwechselanzeige, Timer, Feuchtigkeitssensor, Anschluss externer Sensor	Filterwechselanzeige, Timer, Feuchtigkeitssensor, Anschluss externer Sensor	-
Luftkanal	160	160	160	-
Außenschalldämmung nach DIN EN 20140	42	42	42	dBA

Parameter	Vento Expert A50-1 S10 Pro (1 speed)	Vento Expert A50-1 S10 Pro (2 speed)	Vento Expert A50-1 S10 Pro (3 speed)	Einheit
Wärmerückgewinnungseffizienz nach DIBt LÜ-A 20	bis zu 93	bis zu 93	bis zu 93	%
Luftdichtheitsklasse innen/außen der kompletten Einheit nach EN 13141-8	D1	D1	D1	-
*	Maximaler Luftdurchsatz 40 m³/h	Maximaler Luftdurchsatz 40 m³/h	Maximaler Luftdurchsatz 40 m³/h	-

Hersteller & Qualität

Blauberg Ventilatoren steht für innovative Lüftungstechnik und höchste Qualitätsstandards. Der Vento Expert A50-1 S10 Pro wird aus hochwertigen Materialien gefertigt und unterliegt strengen Qualitätskontrollen, um eine lange Lebensdauer und zuverlässige Funktion zu gewährleisten.

Investieren Sie in ein gesundes Raumklima und reduzieren Sie gleichzeitig Ihre Energiekosten! Entdecken Sie die Vorteile des Blauberg Vento Expert A50-1 S10 Pro. Für weitere Informationen und eine persönliche Beratung stehen wir Ihnen gerne zur Verfügung.

Lieferung

Setvarianten
Vorbereitungsset
Rohbau
Das Vorbereitungsset besteht aus der **Außenhaube (Kunststoff)** und der **Wandeinbauhülse** (50 cm oder 70 cm).

Dieses Set eignet sich, wenn während der **Rohbauphase** Ihres Neubaus noch keine Technik auf die Baustelle geliefert werden soll.
Fertigstellungsset
Ausbau
Dieses Set wird benötigt, wenn das im Shop erhältliche **Vorbereitungsset bereits montiert** wurde.

Enthalten sind alle restlichen Bestandteile des Lüftungsgerätes:

- ✓
  Innenblende mit Steuerung
- ✓
  Lüfter- und Wärmetauscher-Einheit

Komplettset
Einbau
Das Komplettset enthält **alle notwendigen Bestandteile**, um den Einbau des Lüftungsgerätes abzuschließen.

- ✓
  Innenblende mit Steuerung
- ✓
  Lüfter- und Wärmetauscher-Einheit
- ✓
  Außenhaube (Kunststoff)
- ✓
  Wandeinbauhülse (50 cm oder 70 cm)

Technische Daten

DIBt Zulassung	**Z-51.3-399**	
WRG(1)-Grad [max.]	93	**%**
Mindestwandstärke	240	**mm**
Luftvolumenstrom (Zuluft)	Stufe 1: 8 Stufe 2: 15 Stufe 3: 25	**m³/h**
Luftvolumenstrom (Abluft) [max.]	50	**m³/h**
Schallwerte (Eigenschall)	Stufe 1: 20 Stufe 2: 27 Stufe 3: 30	**dB(A)**
Normalschallpegel-differenz (Durchgangsschall)	42	**dB**
Eingangsspannung	230	**V**
Außentemperatur [min. - max.]	-20 - +50	**°C**
Größe der Außenblende (B x H x T)	220 x 231 x 54	**mm**
Größe der Innenblende (B x H x T)	234 x 284 x 68	**mm**
Schutzart	24	
Energieklasse	A	
Durchmesser Kernbohrung	180	**mm**
Rohrdurchmesser	160	**mm**

(1) WRG - Wärmerückgewinnung

Montageanleitung

Bestimmen Sie zunächst die richtige Einbauposition für das Lüftungsgerät in der Außenwand:

- Mindestabstand zur Decke: >450mm
- Mindestabstand zum Boden: >1000mm
- Mindestabstand zu anderen Objekten, z.B. Türen und Fenster: >250mm
- Mindestabstand zwischen zwei Geräten: >1500mm horizontal und vertikal, >1500mm diagonal
  (Alle Maße Mitte-Kernlochbohrung)

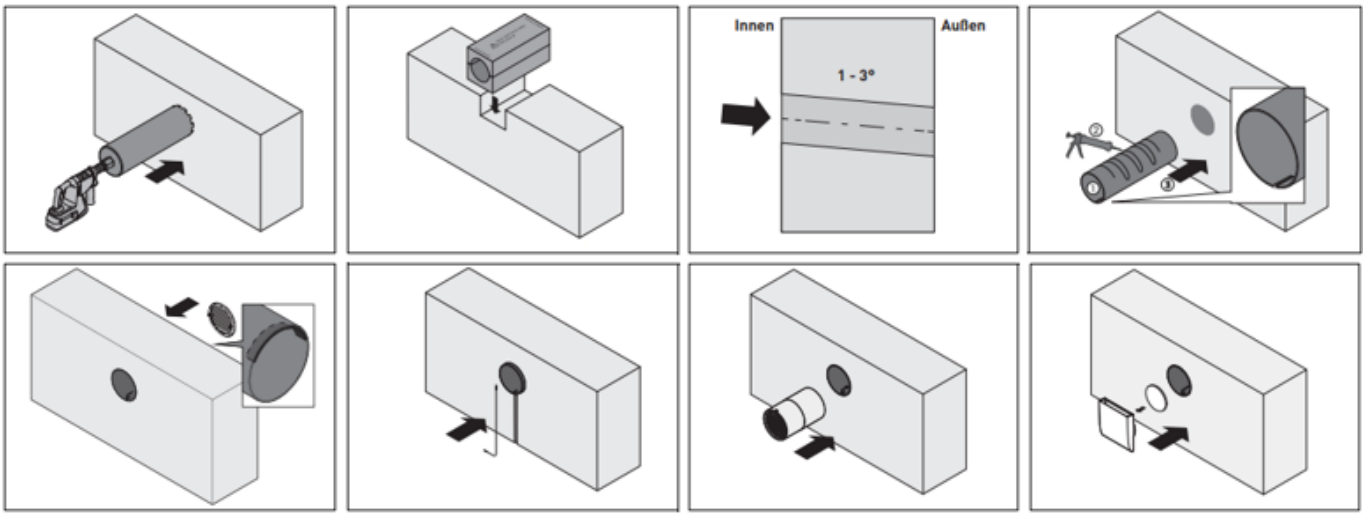

Montage dezentraler Lüfter

1. Erstellung der Wandöffnung durch
   - einen vorgefertigten Einbau Montagestein, der während er Rohbauphase als Mauerstein eingesetzt wird
   - durch eine Kernbohrung mit einem Durchmesser von 180mm und einem leichten Gefälle von ca. 2%
2. Ausrichtung Kürzung des Montagerohrs
   Achten Sie dabei auf einen bündigen Abschluss innen (außen ca. 1cm Überstand)
3. Montagerohr fixieren und ausschäumen
   Wir empfehlen Brunnen- oder 2K Montageschaum.
4. Montieren der Außenhaube an der Fassade von außen
5. Verlegen der Stromleitung
   -Verbinden Sie jeden Lüfter mittels 3-adrigem Stromkabel (3 x 1,5mm²)
6. Einsetzten der Lüfter- und Wärmetauscher-Einheit in das Montagerohr
   Optional: Einsetzen des Schalldämmelements
7. Montage der Innenblende

Achtung: Bei dieser Aufzählung und den Werten handelt es sich um eine kurze Übersicht der Montageschritte. Sie erhalten mit der Bestellung der Lüftungsgeräte umfassende Montage-Bildanleitungen für einen reibungslosen Einbau. Wir unterstützen alle Kunden sowie deren Handwerkerauch beim Einbau kurzfristig am Telefon. Mehr Informationen zum Einbau dezentraler Lüftungsgeräte finden Sie in unserem Ratgeber. Die Verkabelung sollte nur durch geschultes Fachpersonal durchgeführt werden.

Downloads

Anschluss an ein "Smart Home" System

Vento Expert A50-1 S10 W V.2 - Datenblatt

Vento Expert A50-1 S10 W V.2 - Bedienungsanleitung

Wartungsanleitung für Filter

Häufige Fragen

Was benötige alles um das Gerät in Betrieb nehmen zu können?

Zusätzlich zum Gerät der Pro Reihe benötigen Sie, ein Steuerkabel und ein Stromkabel.

Wie muss ich die Geräte untereinander verkabeln?

Zusätzlich zu einem 230V Stromkabel, wird bei der Pro Variante ein Steuerkabel um die Geräte untereinander in Reihe zu verkabeln benötigt. Bei der WLAN Variante wird lediglich ein Stromkabel mit 230V zu den Geräten benötigt.

Kann ich die Wandeinbauhülse verlängern?

Das ist möglich. Das Rohr sollte aber die maximale Länge von 3m nicht überschreiten.

Kann ich den Blauberg Vento Expert A50-1 Pro/W V.2 auch in eine Decke einbauen?

Hier muss beachtet werden, das dass Gerät immer waagerecht mit einem Gefälle von 2° nach außen eingebaut werden muss.

Wie verbinde ich das WLAN Gerät mit meinem Smart-Home?

In diesem Video wird Ihnen der Vorgang vom Hersteller beschrieben.

Weitere nützliche Fragen & Antworten zu einzelnen Produkten und zum Unternehmen Luftbude erhalten Sie in unserem **FAQ - die häufigsten Fragen & Antworten**