Inventer iV Twin+ dezentrales Lüftungssystem 89% WRG

Leise und energieeffizient für gesundes Raumklima mit 30 m³/h



Artikel-Nr.	LB10256
Hersteller-Nr.	1001-0203
Hersteller	Inventer

999,90 €

Preise inkl. MwSt. zzgl. Versandkosten · Preis zum Zeitpunkt der Erstellung (26.11.2026), Änderungen vorbehalten

Beschreibung

Inventer iV Twin+ Komplettset - Effiziente Wohnraumlüftung

Erleben Sie stets frische und saubere Luft mit dem Inventer iV Twin+ Komplettset – für ein spürbar besseres Raumklima.

Das Inventer iV Twin+ Komplettset ist eine fortschrittliche Lösung zur dezentralen Wohnraumlüftung. Es sorgt für einen kontinuierlichen Luftaustausch, minimiert Wärmeverluste und trägt somit maßgeblich zu einem gesunden und komfortablen Raumklima bei. Ideal für Neubauten und Sanierungen, wo effektive Belüftung unerlässlich ist.

Ihre Vorteile im Überblick:

- **Effiziente Belüftung**: Sorgt für konstanten Frischluftaustausch ohne unnötigen Wärmeverlust, was Energiekosten senkt.
- **Verbessertes Raumklima**: Reduziert Feuchtigkeit und Schadstoffe, beugt Schimmelbildung vor und fördert das Wohlbefinden.
- **Einfache Integration**: Als Komplettset konzipiert, ermöglicht es eine unkomplizierte Installation und Inbetriebnahme in verschiedenen Umgebungen.
- **Geräuscharmer Betrieb**: Entwickelt für leisen Betrieb, um den Wohnkomfort nicht zu beeinträchtigen und Ruhe zu gewährleisten.
- **Hohe Zuverlässigkeit**: Bietet eine langlebige und wartungsarme Lösung für dauerhaft gute Luftqualität.

Hersteller & Qualität

Das Inventer iV Twin+ Komplettset stammt von Inventer, einem renommierten Hersteller, der für innovative und qualitativ hochwertige Lüftungssysteme bekannt ist. Setzen Sie auf deutsche Ingenieurskunst und Produkte, die strengen Qualitätsstandards unterliegen, um Langlebigkeit und zuverlässige Funktion zu gewährleisten.

Investieren Sie in Ihr Wohlbefinden und die Qualität Ihrer Raumluft! Das Inventer iV Twin+ Komplettset ist die optimale Wahl für eine gesunde und energieeffiziente Belügten.

Kontaktieren Sie uns noch heute für eine individuelle Beratung oder bestellen Sie direkt, um Ihr Zuhause mit frischer Luft zu versorgen.

Lieferung

Setvarianten

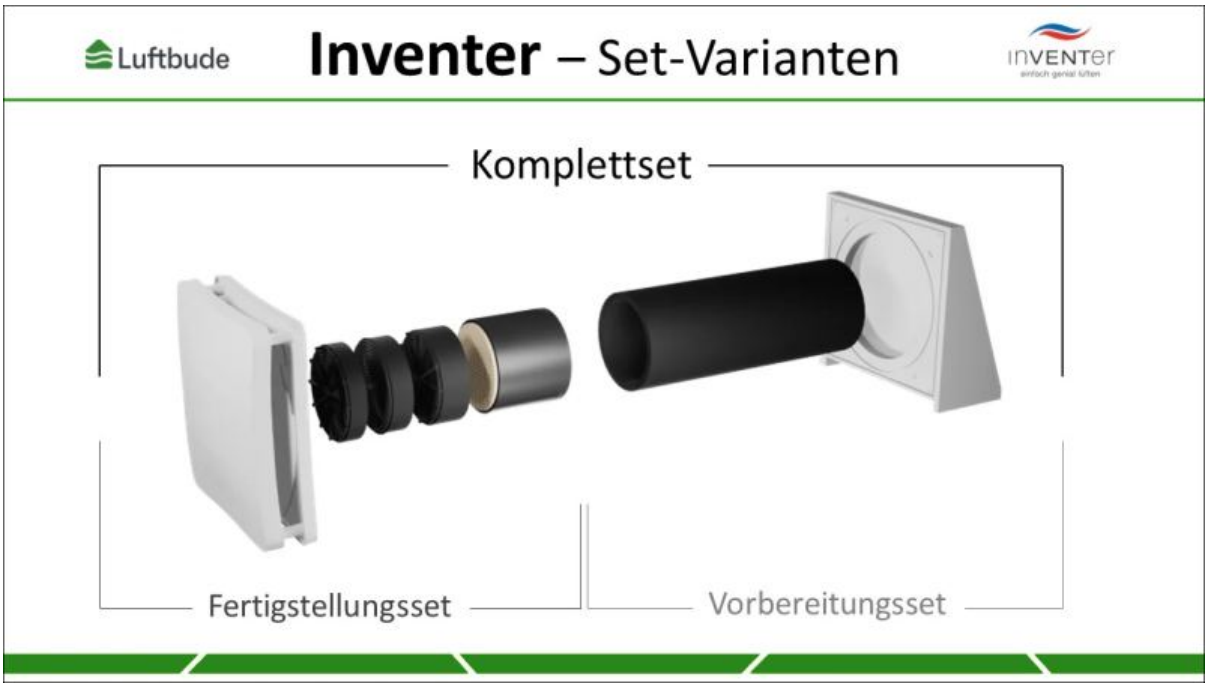

Vorbereitungsset

Das **Vorbereitungsset** besteht aus:

- Wetterschutzhaube Flex Twin+
- Wandeinbauhülse

Splitten Sie Ihren **iV-Twin+** in Vorbereitungsset und Fertigstellungsset, wenn Sie während der **Rohbauphase** Ihres Neubaus noch keine Technik auf die Baustelle liefern möchten.

Fertigstellungsset

Das **Fertigstellungsset** wird benötigt, wenn das im Shop erhältliche **Vorbereitungsset** bereits montiert wurde.

Enthalten sind alle restlichen Bestandteile des Lüftungsgerätes:

- Einschub Wärmetauscher
- Innenblende Flair

Komplettset

Das **Komplettset** besteht aus allen nötigen Bestandteilen, um den Einbau des Produkts abzuschließen.

Achtung: Kein Regler im Lieferumfang enthalten.

Enthalten sind:

- Wetterschutzhaube Flex Twin+
- Wandeinbauhülse
- Einschub Wärmespeicher
- Innenblende Flair

Warum kann beim Komplettset ein Rohr ausgewählt werden?

Im Neubau kann es manchmal sinnvoll sein, auf das Wandeinbausystem **Simplex** zurückzugreifen. Hier wird das Lüftungsrohr innerhalb eines Wandeinbaublocks bereits mitgeliefert, sodass Sie bei der anschließenden Bestellung Ihres iV-Twin+ kein zusätzliches Rohr benötigen.

Nur in diesen Fällen wird empfohlen, das Lüftungsrohr nicht zusätzlich zu bestellen. Deshalb besteht bei der Auswahl die Möglichkeit, kein Rohr zu wählen.

Bei einer Sanierung sowie bei einem Neubau ohne das Wandeinbausystem Simplex empfehlen wir die vollständige Bestellung inklusive Lüftungsrohr.

Wichtig

Um die Installation durchführen und das Lüftungsgerät benutzen zu können, müssen zusätzlich eine Steuereinheit und ein Installationskabel erworben werden.

Technische Daten

Produktart	Dezentrales Einzelraum-Lüftungsgerät mit Wärmerückgewinnung
Lüftungsprinzip	Gleichzeitige Zu- und Abluft in einem Gerät
Montage	Waagerechter Einbau in die Außenwand
Paarweiser Betrieb notwendig	Nein
Luftstromtrennung	Vertikal getrennte Zu- und Abluftwege
Luftvolumenstrom Zuluft	5 - 23 m³/h
Luftvolumenstrom Abluft [max.]	45 m³/h
Wärmerückgewinnung	bis 94%
Wärmerückgewinnungsprinzip	Regenerative Wärmerückgewinnung
Wärmespeicher	2 Keramik-Wärmespeicher in Halbzylinder-Ausführung
Energieklasse	A / A+
Schallwerte Eigenschall	14 - 38 dB(A)
Normschallpegeldifferenz *D {n,e,w}*	45 dB
Standardfilter	ISO Coarse ≥ 45 % / G3
Wandöffnung	Ø 225 mm
Wandeinbauhülse	Ø 200 mm
Mindestwandstärke	270 mm
Größe Außenblende [B x H x T]	279 x 313 x 88 mm
Größe Innenblende [B x H x T]	233 x 233 x 61 mm
Leistungsaufnahme	0,5–3 W
Spezifische Ventilatorleistung	0,18 W/(m³/h)
Betriebsspannung	6–16 V DC
Schutzart	IPX4
Schutzklasse	III
Einsatztemperatur	−20 bis +50 °C
Ventilatoren	2 Reversier-Ventilatoren
Reversierbetrieb	Ventilatoren arbeiten gegensinnig; Drehrichtungswechsel im WRG-Betrieb
Abluftbetrieb	Beide Ventilatoren können gemeinsam Abluft fördern

Steuerung	Betrieb über kompatible Inventer-Steuerung; Connect-Kompatibilität vorhanden
DIBt Zulassung	Z-51.3-465

Montageanleitung

Wichtig

Um die Installation durchführen bzw. das Lüftungsgerät benutzen zu können, müssen eine Unterputzdose, eine Steuereinheit und ein Installationskabel separat erworben werden.

Bestimmen Sie zunächst die richtige Einbauposition für das Lüftungsgerät in der Außenwand:

Mindestabstände

Abstand	Mindestmaß
Zur Decke	> 450 mm
Zum Boden	> 1000 mm
Zu anderen Objekten, z. B. Türen und Fenstern	> 250 mm
Zwischen zwei Geräten	> 1500 mm

Montage dezentraler Lüfter

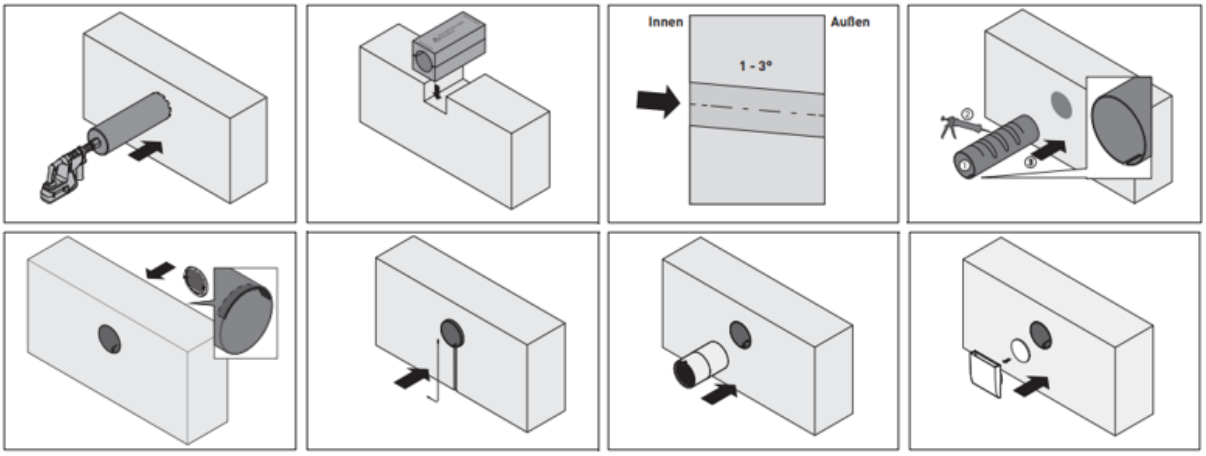

1. **Erstellung der Wandöffnung**
   - Verwendung eines vorgefertigten Einbau- bzw. Montagesteins, der während der Rohbauphase als Mauerstein eingesetzt wird
   - Alternativ durch eine Kernbohrung mit einem Durchmesser von 225 mm und einem leichten Gefälle von ca. 2 %
2. **Ausrichtung und Kürzung des Montagerohrs**
   Achten Sie auf einen bündigen Abschluss an der Innenseite. Außen sollte das Montagerohr ca. 1 cm überstehen.
3. **Montagerohr fixieren und ausschäumen**
   Wir empfehlen Brunnen- oder 2K-Montageschaum.

4. **Montage der Außenhaube**
   Montieren Sie die Außenhaube von außen an der Fassade.
5. **Verlegen der Stromleitung**
   Verbinden Sie jeden Lüfter mittels einer 3-adrigen Kleinspannungsleitung (z. B. Flex-JZ 3 × 0,75 mm²) mit dem externen Regler.
6. **Einsetzen der Lüfter- und Wärmetauscher-Einheit in das Montagerohr**
   Optional kann zusätzlich ein Schalldämmelement eingesetzt werden.
7. **Montage der Innenblende**

Hinweis: Bei dieser Aufzählung und den genannten Werten handelt es sich um eine kurze Übersicht der Montageschritte. Sie erhalten mit der Bestellung der Lüftungsgeräte umfassende Montage- und Bildanleitungen für einen reibungslosen Einbau.

Wir unterstützen alle Kunden sowie deren Handwerker auch beim Einbau kurzfristig telefonisch. Weitere Informationen zum **Einbau dezentraler Lüftungsgeräte** finden Sie in unserem Ratgeber.

Die Verkabelung sollte nur durch geschultes Fachpersonal durchgeführt werden.

Downloads

Für Fachkunden

- Bildanleitung: Einschub mit Wärmespeicher iV Twin+
- Bildanleitung: Wetterschutzhaube Flex / iV Twin+
- Energielabel iV Twin+
- Konformitätserklärung
- Montage- und Bedienungsanleitung
- Produktdatenblatt iV-Twin / Nordic / Corner

Für Privatkunden

- Bildanleitung: Reinigung iV Twin+
- Infoblatt