Inventer Wohnraumlüftung iV14 Zero Komplettset

Energieeffizient für optimale Raumluft und effektiven Schimmelschutz



Artikel-Nr.	LB10006
Hersteller-Nr.	1001-0185
Hersteller	Inventer

762,00 €

Preise inkl. MwSt. zzgl. Versandkosten · Preis zum Zeitpunkt der Erstellung (26.11.2026), Änderungen vorbehalten

Beschreibung

Inventer iV14 Zero Komplettset - Effiziente Belüftung für Ihr Zuhause

Für ein stets frisches und gesundes Raumklima mit dem Inventer iV14 Zero Komplettset – Steigern Sie Ihr Wohlbefinden.

Das Inventer iV14 Zero Komplettset bietet eine moderne Lösung für effiziente Wohnraumbelüftung. Es sorgt für einen kontinuierlichen Luftaustausch, der schlechte Luft und Feuchtigkeit abführt, um Schimmelbildung und muffige Gerüche zu vermeiden. Erleben Sie ein verbessertes Raumklima und mehr Komfort in Ihrem Zuhause mit dieser zuverlässigen Lüftungseinheit.

Ihre Vorteile im Überblick:

- **Optimale Raumluftqualität**: Sorgt für einen stetigen Austausch verbrauchter Luft gegen frische Luft, was das Wohlbefinden steigert.
- **Einfache Integration**: Konzipiert für eine unkomplizierte Installation und fügt sich nahtlos in bestehende Wohnkonzepte ein.
- **Nachhaltiger Betrieb**: Entwickelt für eine effiziente Nutzung, die zur Reduzierung des Energieverbrauchs beitragen kann.
- **Langlebigkeit und Zuverlässigkeit**: Gefertigt aus hochwertigen Materialien für eine lange Lebensdauer und dauerhafte Leistung.

Hersteller & Qualität

Das Inventer iV14 Zero Komplettset stammt von einem renommierten Hersteller, der für seine hohen Qualitätsstandards und innovative Lüftungssysteme bekannt ist. Sie profitieren von deutscher Ingenieurskunst und Produkten, die auf Langlebigkeit und zuverlässige Funktion ausgelegt sind.

Entscheiden Sie sich jetzt für das Inventer iV14 Zero Komplettset und genießen Sie frische, gesunde Luft in Ihren Räumen. Entdecken Sie die Vorteile einer intelligenten Belüftung, die Ihr Zuhause aufwertet und Ihr Wohlbefinden nachhaltig steigert. Kontaktieren Sie uns gerne für eine individuelle Beratung.

Lieferung

Setvarianten

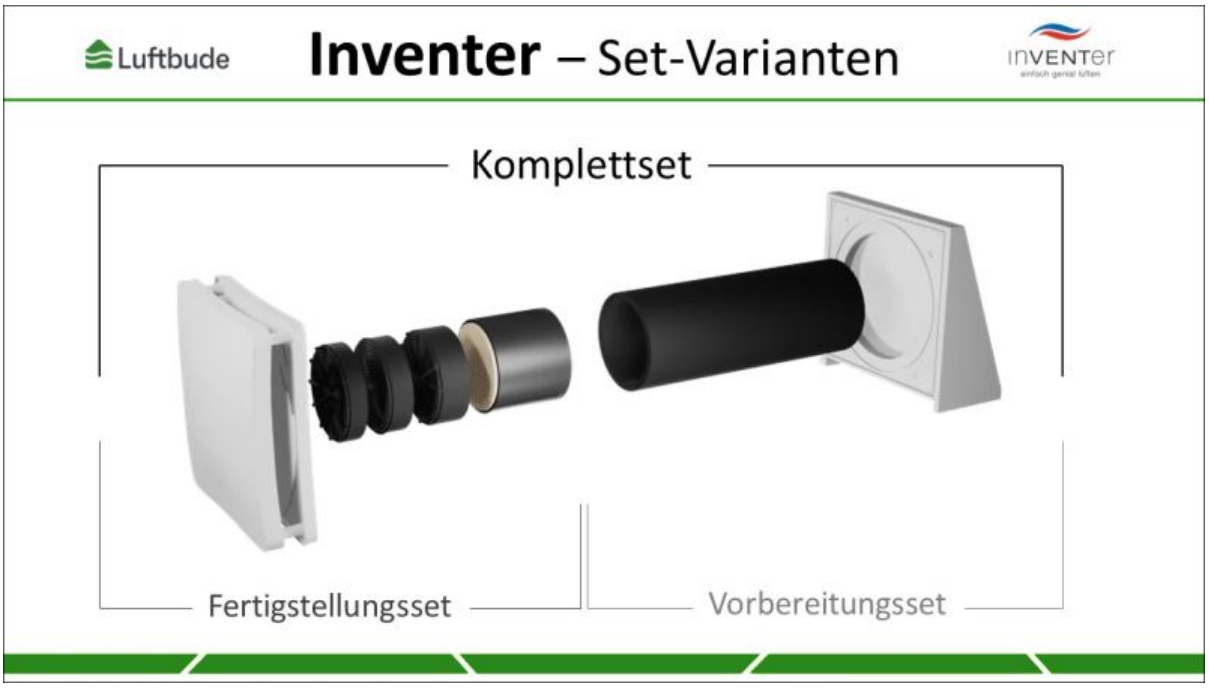

Vorbereitungsset

Das **Vorbereitungsset** besteht aus:

- Wetterschutzhaube Flex Zero
- Wandeinbauhülse

Splitten Sie Ihren **iV14 Zero** in **Vorbereitungsset** und **Fertigstellungsset** , wenn Sie während der **Rohbauphase** Ihres Neubaus noch keine Technik auf die Baustelle liefern möchten.

Fertigstellungsset

Das **Fertigstellungsset** wird benötigt, wenn das im Shop erhältliche **Vorbereitungsset** bereits montiert wurde.

Enthalten sind alle restlichen Bestandteile des Lüftungsgerätes:

- Einschub Wärmetauscher
- Innenblende Flair Zero

Komplettset

Das **Komplettset** besteht aus allen nötigen Bestandteilen, um den Einbau des Produkts abzuschließen.

Achtung: Kein Regler im Lieferumfang enthalten.

Enthalten sind:

- Wetterschutzhaube Flex Zero
- Wandeinbauhülse
- Einschub Wärmespeicher
- Innenblende Flair Zero

Warum kann beim Komplettset ein Rohr ausgewählt werden?

Im Neubau kann es manchmal sinnvoll sein, auf das Wandeinbausystem **Simplex** zurückzugreifen. Hier wird das Lüftungsrohr innerhalb eines Wandeinbaublocks bereits mitgeliefert, sodass Sie bei der anschließenden Bestellung Ihres Inventer Zero kein zusätzliches Rohr benötigen.

Nur in diesen Fällen wird empfohlen, das Lüftungsrohr nicht zusätzlich zu bestellen. Deshalb besteht bei der Auswahl die Möglichkeit, kein Rohr zu wählen.

Bei einer Sanierung sowie bei einem Neubau ohne das Wandeinbausystem Simplex empfehlen wir die vollständige Bestellung inklusive Lüftungsrohr.

Wichtig

Um die Installation durchführen und das Lüftungsgerät benutzen zu können, müssen zusätzlich eine Steuereinheit und ein Installationskabel erworben werden.

Technische Daten

Produktart	Dezentrales Lüftungsgerät mit Wärmerückgewinnung
Lüftungsprinzip	Reversierbetrieb mit Keramikwärmespeicher
Luftvolumenstrom im WRG-Betrieb	8,5–29 m³/h
Abluftvolumenstrom	17–58 m³/h
Wärmerückgewinnung	bis 87 %
Energieeffizienzklasse	A+ / A
Schalldruckpegel / Eigenschall bei 2 m Abstand	13–29 dB(A)
Flüstermodus bei 2m Abstand	13 dB(A)
Normschallpegeldifferenz *($D_{n,e,w}$)*	bis zu 56 dB
Standardfilter	ISO Coarse 60 % / G4
Optionale Filter	Pollenfilter und Aktivkohlefilter
Einsatzbereich	-20 bis +50 °C
Wandöffnung	225 mm
Wandeinbauhülse	Ø 200 mm
Leistungsaufnahme	3 W
Volumenstrombezogene elektrische Ventilatorleistung	0,15 W/(m³/h)
Betriebsspannung Lüftungsgerät	6–16 V DC
Schutzart	IP20
Schutzklasse	III
Ventilator	Xenion®-Reversierventilator
Luftführung	inVENTron®-Leitwerk
Schalldämmung	Inventin®-Schalldämmmaterial
Winddruckstabilität	Klasse S3 nach DIN EN 13141-8
Kälteschutz	Integrierter Temperaturwächter
Reversierzyklus	Richtungswechsel im regulären WRG-Betrieb etwa alle 70 Sekunden
Systembetrieb mit WRG	Mindestens zwei Geräte derselben Produktreihe arbeiten paarweise im Gegentakt
Steuerung	Über kompatiblen inVENTer-Regler

Bestätigte Reglerplattformen	sMove, MZ-Home, inVENTer Connect
Connect-Hinweis	Bei inVENTer Connect ist die Innenblende Connect erforderlich

Montageanleitung

Wichtig

Um die Installation durchführen bzw. das Lüftungsgerät benutzen zu können, müssen eine Unterputzdose, eine Steuereinheit und ein Installationskabel separat erworben werden.

Bestimmen Sie zunächst die richtige Einbauposition für das Lüftungsgerät in der Außenwand:

Mindestabstände

Abstand	Mindestmaß
Zur Decke	> 450 mm
Zum Boden	> 1000 mm
Zu anderen Objekten, z. B. Türen und Fenstern	> 250 mm
Zwischen zwei Geräten	> 1500 mm

Montage dezentraler Lüfter

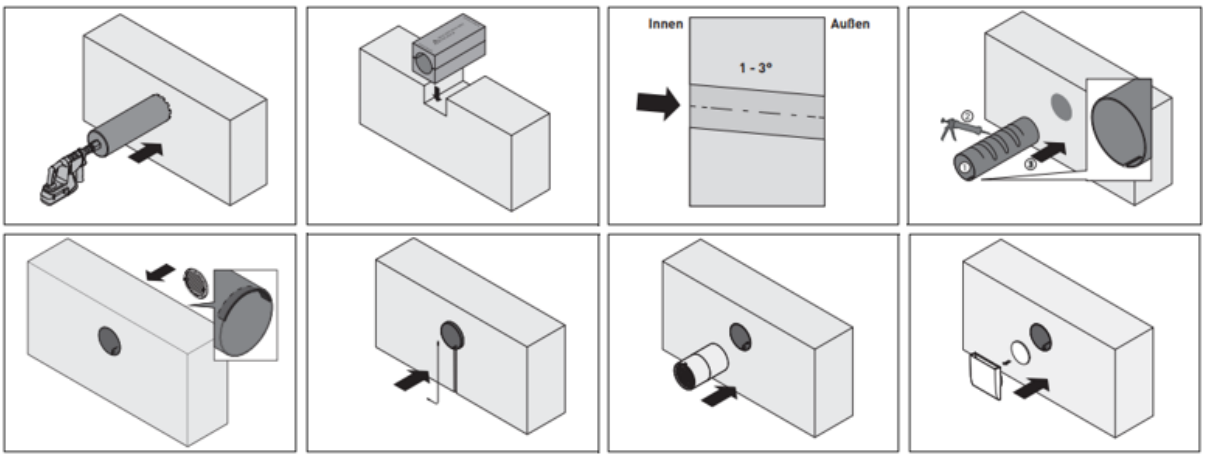

1. **Erstellung der Wandöffnung**

   Verwenden Sie einen vorgefertigten Einbau- bzw. Montagestein, der während der Rohbauphase als Mauerstein eingesetzt wird.

2. **Ausrichtung und Kürzung des Montagerohrs**

   Achten Sie auf einen bündigen Abschluss an der Innenseite. Außen sollte das Montagerohr ca. 1 cm überstehen.

3. **Montagerohr fixieren und ausschäumen**

   Wir empfehlen Brunnen- oder 2K-Montageschaum.

4. **Montage der Außenhaube**

   Montieren Sie die Außenhaube von außen an der Fassade.

5. **Verlegen der Stromleitung**

   Verlegen Sie eine 230-Volt-Stromleitung zum Lüfter.

6. **Einsetzen der Lüfter- und Wärmetauscher-Einheit**

   Setzen Sie die Lüfter- und Wärmetauscher-Einheit in das Montagerohr ein.

7. **Montage der Innenblende**

Hinweis: Bei dieser Aufzählung und den genannten Werten handelt es sich um eine kurze Übersicht der Montageschritte. Sie erhalten mit der Bestellung der Lüftungsgeräte umfassende Montage- und Bildanleitungen für einen reibungslosen Einbau.

Wir unterstützen alle Kunden sowie deren Handwerker auch beim Einbau kurzfristig telefonisch. Weitere Informationen zum **Einbau dezentraler Lüftungsgeräte** finden Sie in unserem Ratgeber.

Die Verkabelung sollte nur durch geschultes Fachpersonal durchgeführt werden.

Downloads

Für Fachkunden

- Bildanleitung: iV14 Zero Aufrüstset
- Bildanleitung: Wetterschutzhaube Flex Zero
- DIBt-Zulassung iV14 Zero
- Energielabel iV14 Zero
- Infoblatt Schallschutz Inventer
- Konformitätserklärung
- Montageanleitung iV14 Zero
- Planungshandbuch
- Produktdatenblatt iV14 Zero

Für Privatkunden

- Bildanleitung: Reinigung iV14 Zero
- Funktion & Wartung
- Infoblatt iV14 Zero