Blauberg Lüftungsgerät dezentral Vento Expert Duo A30-1 85%

Effiziente Wohnraumlüftung leise ab 24 dB(A) mit integriertem Hygrosensor



Artikel-Nr.	LB10422
Hersteller-Nr.	8060953
EAN	4058448060953
Hersteller	Blauberg

573,50 €

Preise inkl. MwSt. zzgl. Versandkosten · Preis zum Zeitpunkt der Erstellung (26.11.2026), Änderungen vorbehalten

Beschreibung

Blauberg Vento Expert Duo A30-1 S10 Pro - Dezentrale Wohnraumlüftung mit Wärmerückgewinnung

Effiziente, dezentrale Lüftung mit Wärmerückgewinnung für ein gesundes Raumklima und reduzierte Heizkosten.

Das Blauberg Vento Expert Duo A30-1 S10 Pro ist ein dezentrales Lüftungsgerät, das für die energieeffiziente Be- und Entlüftung einzelner Räume konzipiert wurde. Es minimiert Wärmeverluste dank Wärmerückgewinnung und sorgt für ein individuell regulierbares, angenehmes Raumklima. Ideal für Wohnungen, Häuser und Gewerberäume.

Ihre Vorteile im Überblick:

- **Energieeffizienz**: Reduziert Wärmeverluste durch Wärmerückgewinnung bis zu 85%.
- **Gesundes Raumklima**: Ausgeglichene Luftfeuchtigkeit und kontrollierter Luftaustausch verhindern Schimmelbildung und sorgen für frische Luft.
- **Individuelle Steuerung**: Anpassbare Lüftungsmodi und Feuchtigkeitssensor für optimalen Komfort.
- **Einfache Installation**: Schnelle und unkomplizierte Montage durch die Wand.
- **Leiser Betrieb**: Minimale Geräuschentwicklung für ungestörte Ruhe.

Wärmerückgewinnung

Das Gerät verfügt über einen effizienten Regenerator, der die Wärme der Abluft speichert und an die Zuluft überträgt. Im Winterbetrieb wird die kalte Aussenluft durch den Regenerator geleitet und somit vorgewärmt.

Dies reduziert den Energiebedarf für die Heizung erheblich und spart somit Heizkosten.

Feuchtigkeitssensor

Der integrierte Feuchtigkeitssensor überwacht die Raumluftfeuchtigkeit und passt die Lüftungsstufe automatisch an.

Bei erhöhter Luftfeuchtigkeit, z.B. nach dem Duschen, wird die Lüftungsleistung automatisch erhöht, um Schimmelbildung vorzubeugen.

Reversierender Betrieb

Zwei Ventilatoren arbeiten wechselseitig im Zu- und Abluftbetrieb. Alle 70 Sekunden ändern die Ventilatoren ihre Drehrichtung.

Dies sorgt für einen kontinuierlichen Luftaustausch und eine gleichmäßige Wärmerückgewinnung.

Technische Spezifikationen

Parameter	Vento Expert Duo A30-1 S10 Pro (1 speed)	Vento Expert Duo A30-1 S10 Pro (2 speed)	Vento Expert Duo A30-1 S10 Pro (3 speed)	Einheit
Voltage	100-240	100-240	100-240	V
Frequency	50/60	50/60	50/60	Hz
Current	0.027	0.043	0.067	A
Power	2.00	3.70	6.40	W
RPM	1600	2200	2500	min^{-1}
Maximum air flow	10	20	30	m^3/h
Air flow in heat recovery mode	60	60	60	m^3/h
SFP	0.72	0.67	0.77	W/l/s
Sound pressure level at 1 m	33	40	43	dBA
Sound pressure level at 3 m	24	31	34	dBA
Filter	G3	G3	G3	-
Transported air temperature	-15...+40	-15...+40	-15...+40	°C
Ingress protection rating	IP24	IP24	IP24	-
EC motor	yes	yes	yes	-
Outdoor sound pressure attenuation	42	42	42	dBA
Heat recovery efficiency	up to 85	up to 85	up to 85	%
Indoor/outdoor airtightness classification	D2	D2	D2	-

Einsatzbereiche & Anwendungsszenarien

Ideal für die Nachrüstung in Wohnungen und Häusern zur Verbesserung der Luftqualität und Reduzierung von Heizkosten.

Geeignet für den Einsatz in Schlafzimmern, Wohnzimmern, Kinderzimmern und Büros.

Auch für gewerbliche Räume wie Büros, Geschäfte und Gastronomiebetriebe geeignet.

Hersteller & Qualität

Blauberg Ventilatoren GmbH steht für hochwertige Lüftungstechnik Made in Germany. Die Produkte werden nach strengen Qualitätsstandards gefertigt und bieten eine hohe Lebensdauer und

Zuverlässigkeit.

Investieren Sie in ein gesundes Raumklima und sparen Sie Energiekosten mit dem Blauberg Vento Expert Duo A30-1 S10 Pro.

Kontaktieren Sie uns noch heute für eine individuelle Beratung und erfahren Sie mehr über die Vorteile dieses innovativen Lüftungssystems!

Lieferung

Setvarianten

Vorbereitungsset

Rohbau

Splitten Sie Ihren **Blauberg Vento Expert Duo A30-1** in Vorbereitungsset und Fertigstellungsset, wenn Sie während der **Rohbauphase** Ihres Neubaus die Technik noch nicht auf die Baustelle mitgeliefert haben möchten.

- ✓ Kunststoff-Außenhaube
- ✓ Wandeinbauhülse

Fertigstellungsset

Ausbau

Das Fertigstellungsset wird benötigt, wenn das vorher bestellte **Vorbereitungsset bereits montiert** wurde und die **Wandeinbauhülse inklusive Kunststoff-Außenhaube** schon vorhanden ist.

Enthalten sind alle restlichen Bestandteile des Lüftungsgerätes:

- ✓ Einschub Wärmetauscher
- ✓ Ventilator
- ✓ Luftstromtrennung
- ✓ Innenblende mit Steuerung

Komplettset

Einbau

Das Komplettset besteht aus **allen nötigen Bestandteilen**, um den Einbau des Produkts abzuschließen.

- ✓ Kunststoff-Außenhaube
- ✓ Wandeinbauhülse
- ✓ Ventilator
- ✓ Einschub Wärmespeicher
- ✓

Luftstromtrennung

- ✓
  Innenblende mit Steuerung

Wichtig: Um die Installation durchzuführen bzw. das Lüftungsgerät benutzen zu können, müssen **Steuereinheit** und **Installationskabel** separat erworben werden.

Technische Daten

Montage	**Außenwand (Waagerecht)**	
WRG(1)-Grad [max.]	85	**%**
Mindestwandstärke	280	**mm**
Luftvolumenstrom (Zuluft)	10 - 30	**m³/h**
Luftvolumenstrom (Abluft) [max.]	60	**m³/h**
Schallwerte (Eigenschall)	24 - 34	**dB(A)**
Normalschallpegel-differenz (Durchgangsschall)	42	**dB**
Eingangsspannung	230	**V**
Außentemperatur [min. - max.]	-15 - +50	**°C**
Größe der Außenblende (B x H x T)	310 x 260 x 68	**mm**
Größe der Innenblende (B x H x T)	235 x 285 x 71	**mm**
Schutzart	24	
Energieklasse	A	
Durchmesser Kernbohrung	180	**mm**
Rohrdurchmesser	160	**mm**

(1) WRG - Wärmerückgewinnung

Montageanleitung

Bestimmen Sie zunächst die richtige Einbauposition für das Lüftungsgerät in der Außenwand:

Mindestabstände		
zur Decke	>450	mm
zum Boden	>1000	mm
zu anderen Objekten, z.B. Türen und Fenster	>250	mm
zwischen zwei Geräten	>1500	mm

Montage dezentraler Lüfter

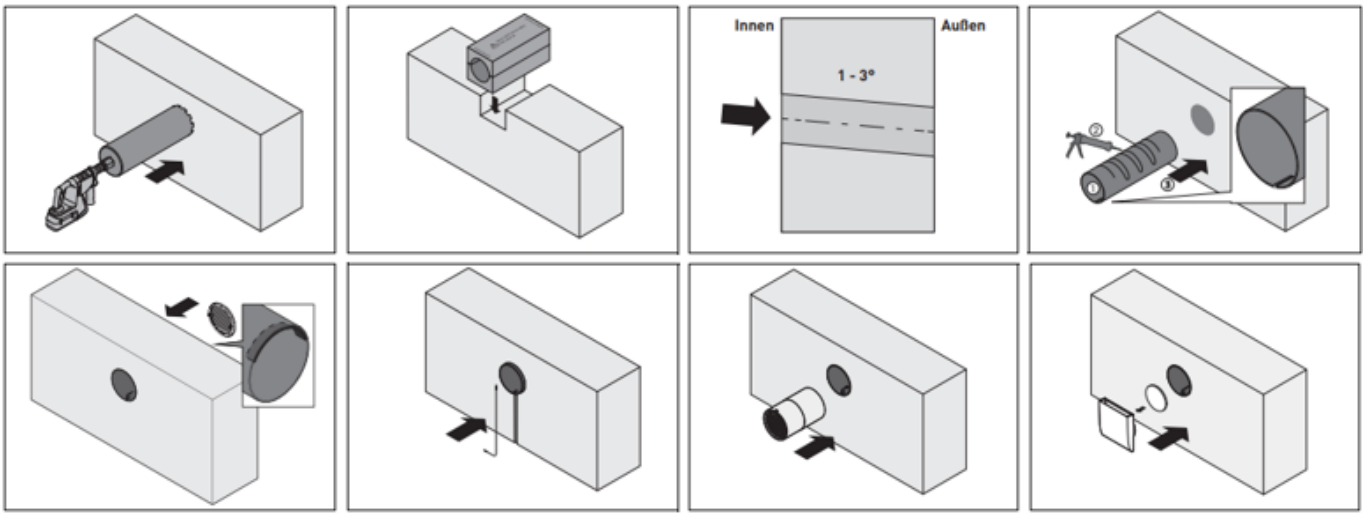

1

Erstellung der Wandöffnung

durch eine Kernbohrung mit einem Durchmesser von 180mm und einem leichten Gefälle von ca. 2%

2

Ausrichtung & Kürzung des Montagerohrs

Achten Sie dabei auf einen bündigen Abschluss innen (außen ca. 1cm Überstand)

3

Montagerohr fixieren und ausschäumen

Wir empfehlen Brunnen- oder 2K Montageschaum

4

Montieren der Außenhaube an der Fassade von außen

5

Verlegen der Stromleitung

Verlegen Sie eine 230 Volt Stromleitung an den Lüfter

6

Einsetzten der Lüfter- und Wärmetauscher-Einheit

in das Montagerohr

7

Montage der Innenblende

!

Bei dieser Aufzählung und den Werten handelt es sich um eine kurze Übersicht der Montageschritte. Sie erhalten mit der Bestellung der Lüftungsgeräte umfassende Montage- und Bildanleitungen für einen reibungslosen Einbau. Wir unterstützen alle Kunden sowie deren Handwerker auch beim Einbau kurzfristig am Telefon. Mehr Informationen zum **Einbau dezentraler Lüftungsgeräte** finden Sie in unserem Ratgeber. Die Verkabelung sollte nur durch geschultes Fachpersonal durchgeführt werden.

Downloads

VENTO Expert Duo A30-1 S10 Pro - Datenblatt

VENTO Expert DUO A30-1 S10 Pro - Betriebsanleitung

Wartungsanleitung für Filter

Technische Informationen